ŘEZ A

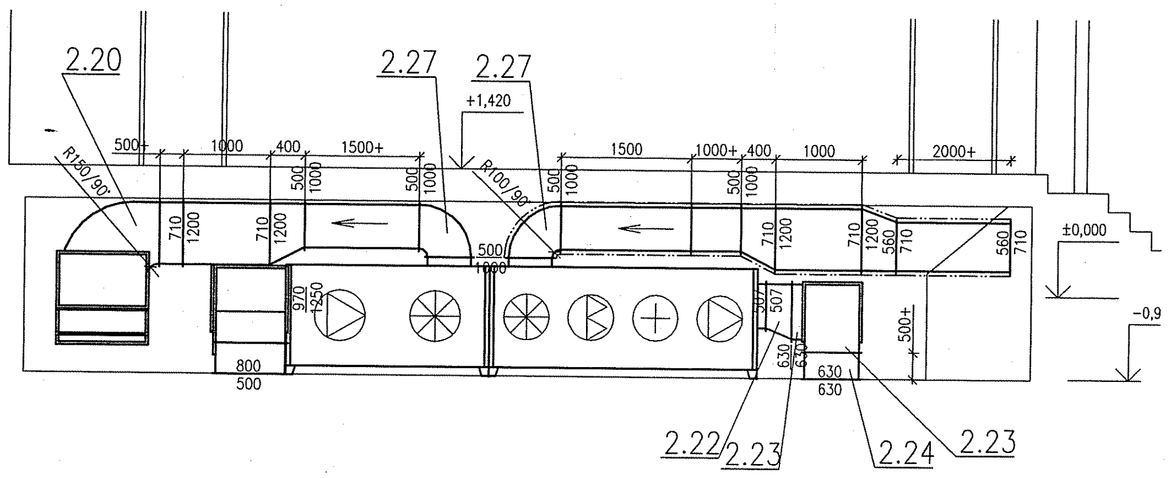

POHLED 1

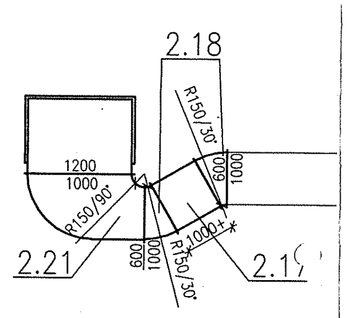

POHLED 2

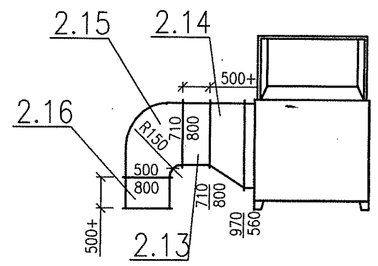

ŘEZ C

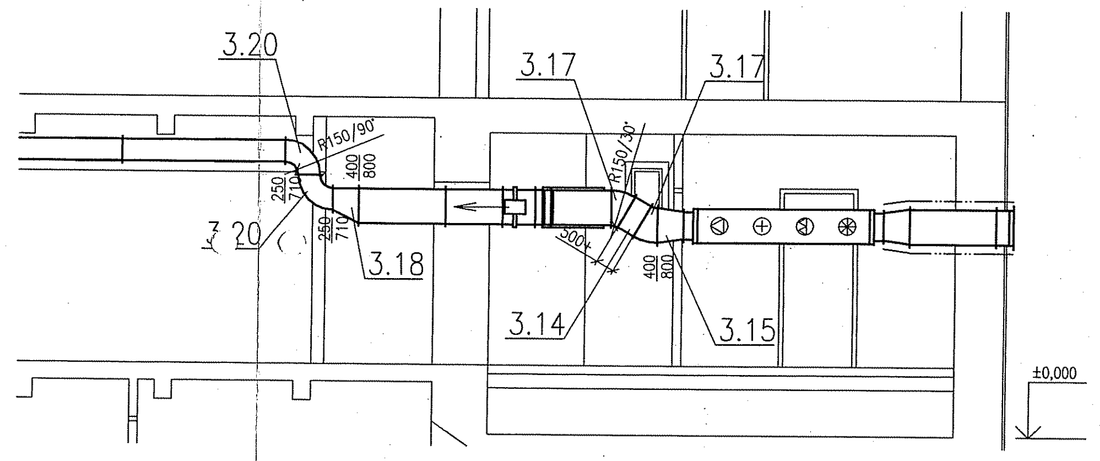

ŘEZ B

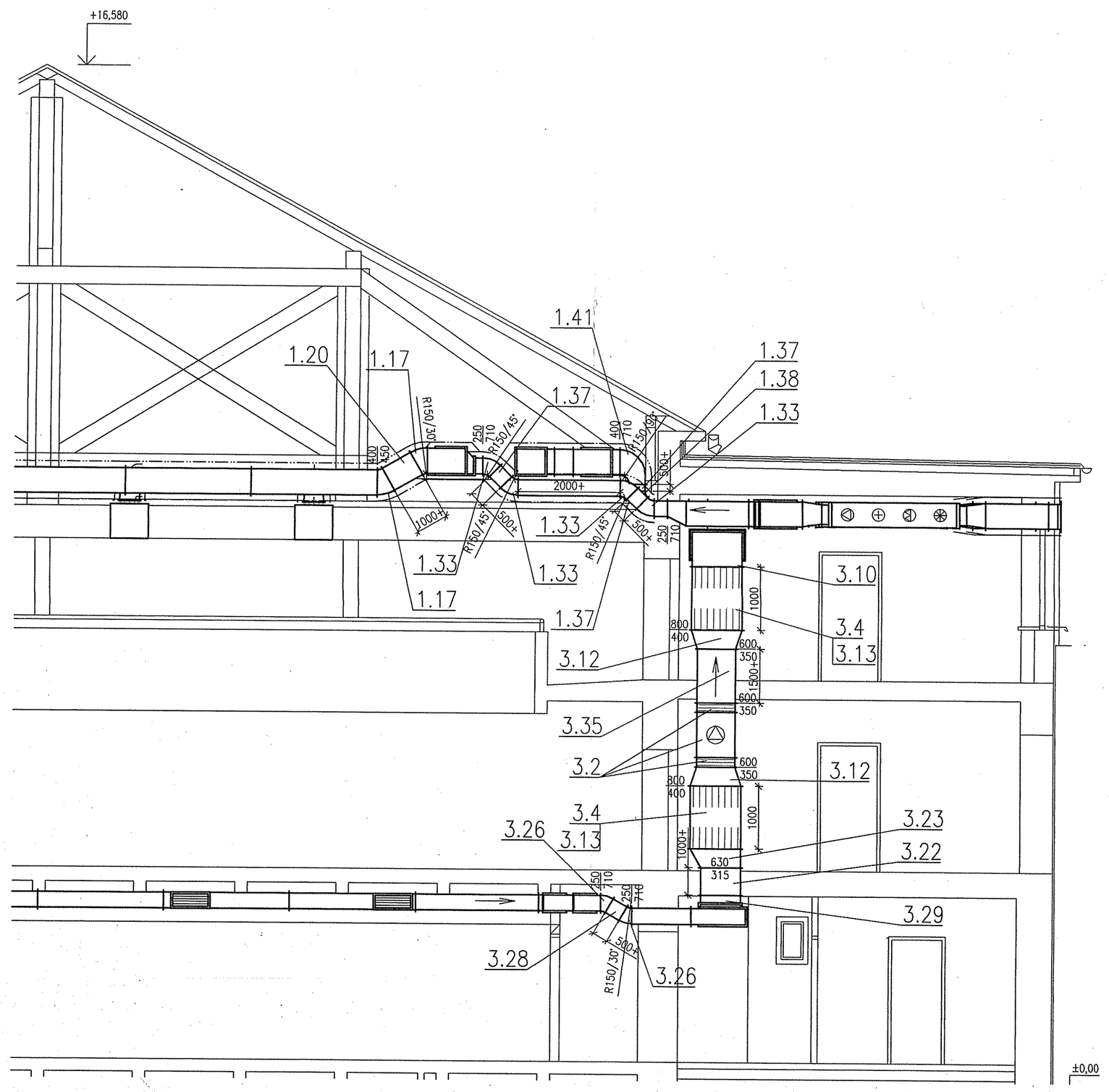

ŘEZ D

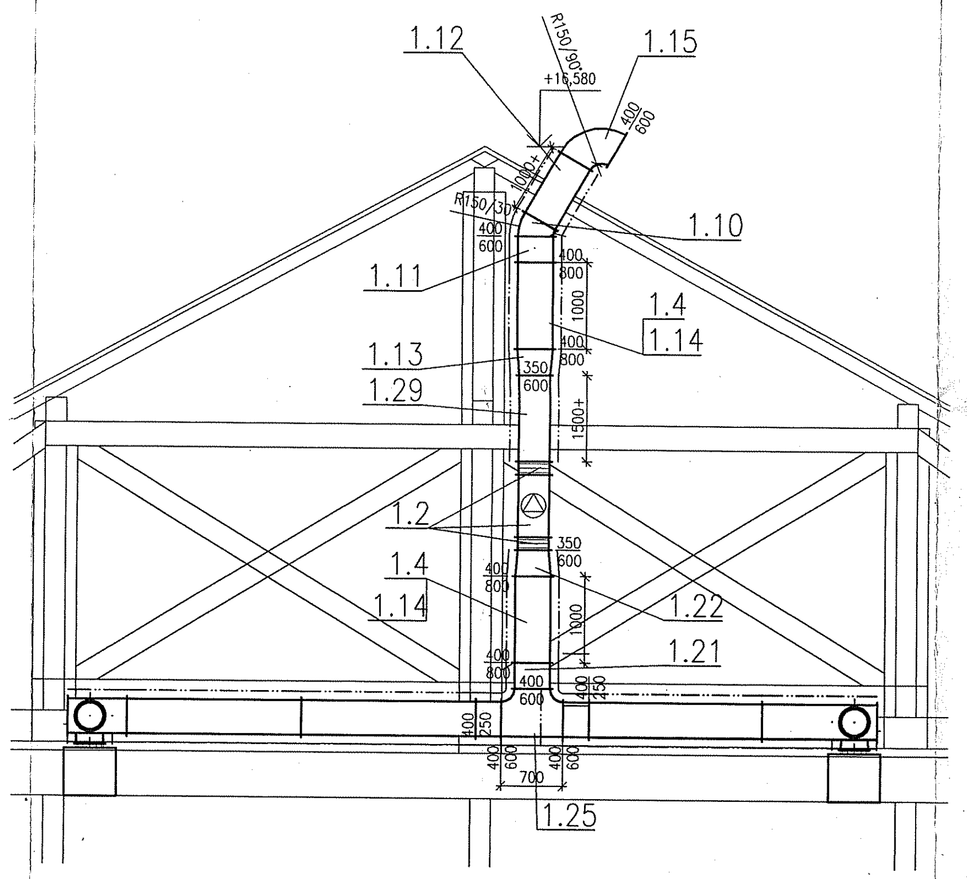

POHLED 3

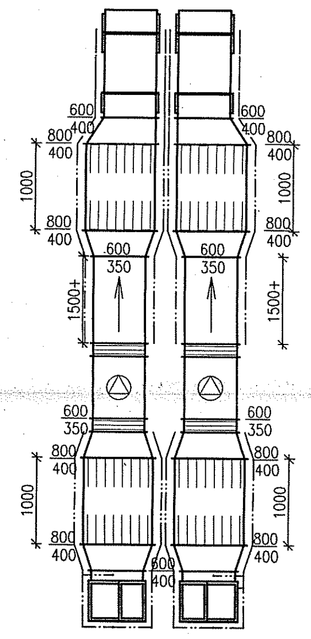

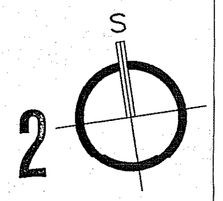

AUTOR STAVBY	ING. ARCH. M. FRANK	formica s.r.o. 760 01 Z.N. SLOVENSKÁ 3685 IČO 46982663, TEL. 067/233 89
AUTOR STAVEBNÍHO ŘEŠENÍ	ING. ARCH. M. FRANK, Z. ŽALUDEK	
VYPRACOVAL	ING. R. MIKERÁSEK	
KONTROLOVAL	ING. J. ELGER	
INVESTOR: MĚSTO BYSTŘICE POD HOSTÝNEM		STUPEŇ: REAL. PROJEKT
STAVBA	NOVOSTAVBA TĚLOCVIČNY PRO POTŘEBY ZŠ, SŠ, OŠ SO 03 – REKONSTRUKCE	DATUM: ZÁŘÍ 2002 FORMÁT: B A4 ZAK. ČÍSLO: 027 E
OBSAH	ŘEZY – VZDUCHOTECHNIKA	měřítko: 1:50 č.v.: VZ-110